# Ceppo / チェッポ

ARUNAI COMPOSITE

type B (UMS)

type B (UMB)

type C

イタリア語で「切り株」の意味　リビングにいるかわいいやつ

間取りに合わせて一つでも複数個でも自由にレイアウトできるアクセント家具です。

typeCの木部突板(オークビンテージ)の面材は木目が通っている手の込んだ仕上になっています。

高さに合わせて、テーブルにもスツールにも使えます。

| type B | type B | type C |
|---|---|---|
| | | |
| UMS<br>マット<br>サンド | UMB<br>マット<br>グレーブラック | TOV<br>オーク<br>ヴィンテージ |

テクニカルデータ

本体： MDF(天然木突板)　ウレタン塗装

240305

# Ceppo / チェッポ

ARUNAI COMPOSITE

| 品名 / サイズ(mm) | |
|---|---|
| チェッポ タイプ B | |
| W445 x H450 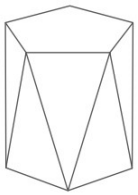 | 145,000<br>(159,500) |
| チェッポ タイプ C | |
| W420 x H400 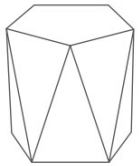 | 145,000<br>(159,500) |

表示価格は日本国内での本体価格(税込価格)2023年11月の価格です。

# Ceppo / チェッポ

ARUNAi COMPOSITE

品名 / サイズ(mm)

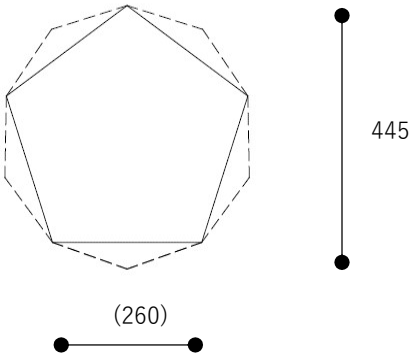


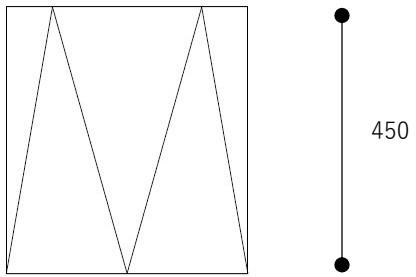


**チェッポ タイプ B**

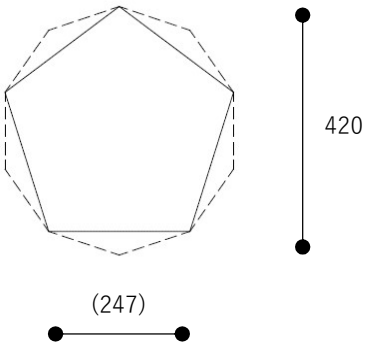


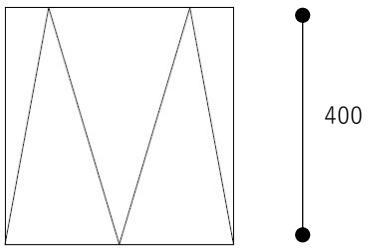


**チェッポ タイプ C**